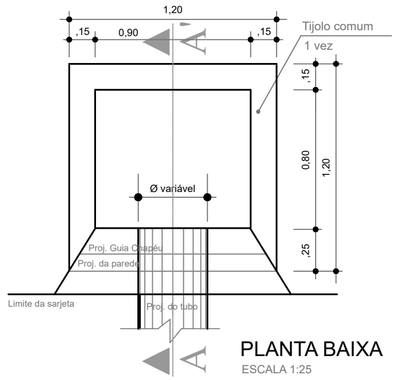

PLANTA BAIXA
ESCALA 1:25

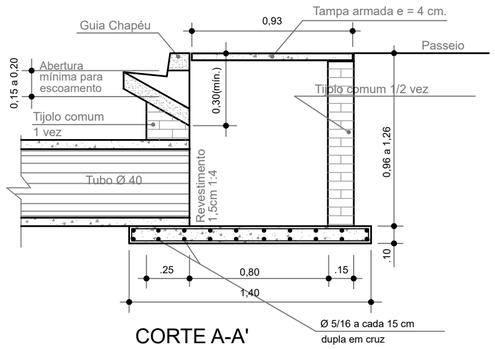

CORTE A-A'
ESCALA 1:25

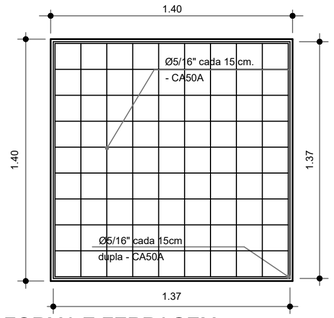

FORMA E FERRAGEM
DO FUNDO
ESCALA 1:25

REVISÕES

REV	DATA	AUTOR	ASSUNTO
00	00/00/0000	NOME	EMISSÃO INICIAL

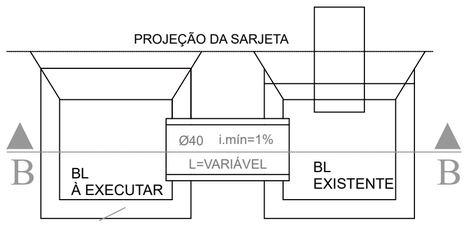

PLANTA
SEM ESCALA

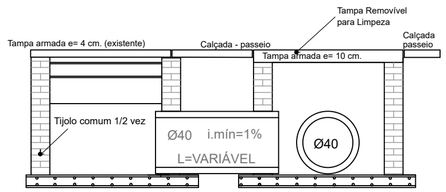

CORTE B-B
SEM ESCALA

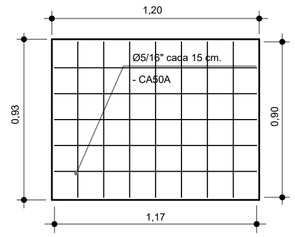

FORMA E FERRAGEM
DA TAMPA
ESCALA 1:25

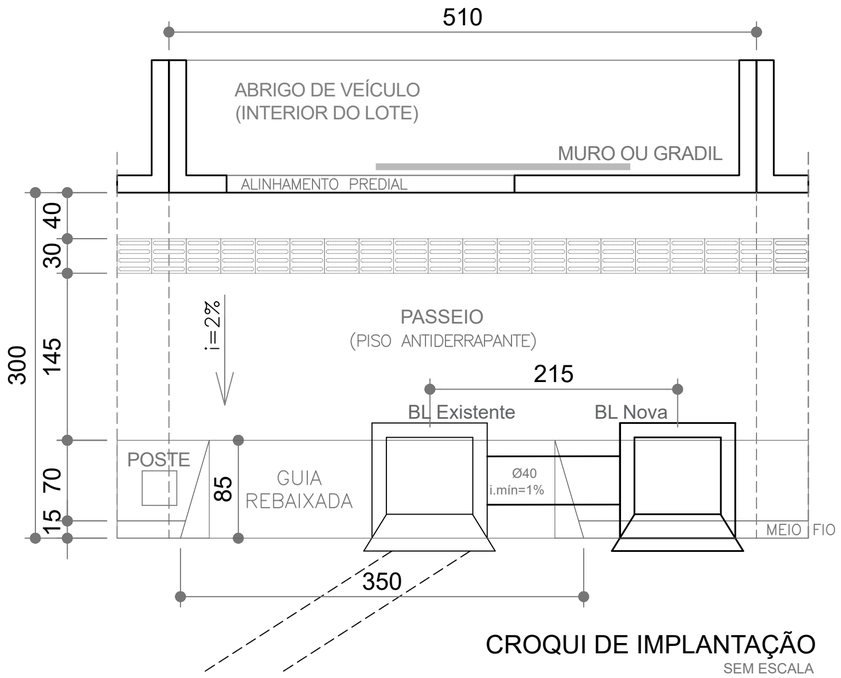

CROQUI DE IMPLANTAÇÃO
SEM ESCALA

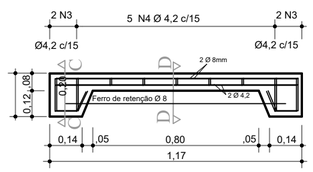

GUIA
CHAPÉU
ESCALA 1:25

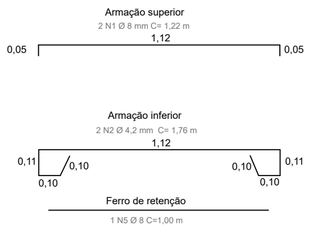

VISTA FRONTAL
ESCALA 1:20

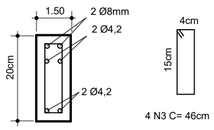

4 N3 C= 46cm

CORTE C-C'
ESCALA 1:10

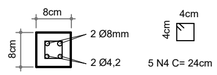

5 N4 C= 24cm

CORTE D-D'
ESCALA 1:10

OBSERVAÇÕES:
1 - A espessura do revestimento deverá ser 1,5 cm com traço de 1:4
2 - A nova Boca de Leão deve estar à montante da existente
3 - Utilizar Guia Chapéu de concreto armado
4- Declividade mínima de 1% da tubulação DN40.

TÍTULO DA PRANCHA:
PROJETO DE REALOCAÇÃO DE BOCA DE LEÃO
LAYOUT E DETALHES

PRANCHA: 1/1

ESCALA: 1:100 1:50 1:75 ...

TIPO DA EDIFICAÇÃO: EDÍFICAÇÃO RESIDENCIAL UNIFAMILIAR (RU)

REVISÃO: R00

DATA DO PROJETO: MARÇO 2020

LOCAL DA OBRA:
JARDIM 000000 - QUADRA 00 - DATA 00
LONDRINA - PARANÁ

Nº DO PROCESSO SEI: 00.000.000000/0000-00

ARQUIVO DIGITAL: 000-EDI-DBL-DES-002-MODELPROJETO-R0

PROPRIETÁRIO: AAAAAAAAAA AAAA AAAAAAAAAAA AAAAAAAA

CPF: 000.000.000.00

INSCRIÇÃO MUNICIPAL: 00.00.0000.0.0000.0001

SITUAÇÃO SEM ESCALA:

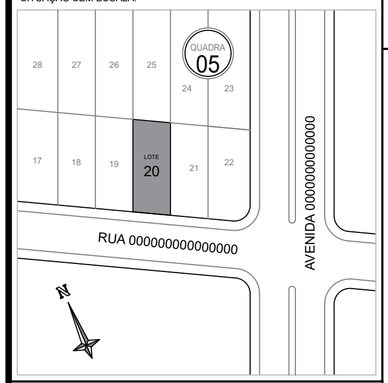

DECLARO QUE A APROVAÇÃO DO PROJETO NÃO IMPLICA NO RECONHECIMENTO PELA PREFEITURA DO DIREITO DE PROPRIEDADE DO TERRENO

PROPRIETÁRIO:
AAAAA AAAAAAAA AAAAAAAA AAAAAAAAAAA

DECLARAÇÃO:

EU, AAAAA AAAAAA AAAAAAAA, PORTADOR DO REGISTRO 00.000.000-0, RESPONSÁVEL PELA OBRA DA DATA 00, QUADRA 00, DO JARDIM AAAAAAAAA AAAA NESTA CIDADE, SOB ART/RRT Nº 000000000000, RETIRO O PROJETO PADRÃO DA PREFEITURA MUNICIPAL DE LONDRINA PARA REALOCAÇAO DA BOCA DE LEÃO E ME RESPONSABILIZO PELA SUA EXECUÇÃO.

AUTOR DO PROJETO:
AAAAA AAAAAAAA AAAAAAAA AAAAAAAAAAA
CREA PR - 000.000/D - ART 000000000000

RESPONSÁVEL TÉCNICO PELA OBRA:
AAAAA AAAAAAAA AAAAAAAA AAAAAAAAAAA
CREA PR - 000.000/D - ART 000000000000

ESPAÇO RESERVADO PARA APROVAÇÃO:
Assinatura Eletrônica

ESPAÇO RESERVADO PARA APROVAÇÃO (Observações):